ԴԻՐՔ	ԷՍՔԻԶ
1	2900 / 200
2	300 / 500 / 300
3	250 / 1050 / 250
4	350 / 800 / 350
4	3700 / 200
5	250 / 800 / 250

ՕԴԱՊՈԽՈՒԹՅԱՆ ՀՈՐԱՆ - 1

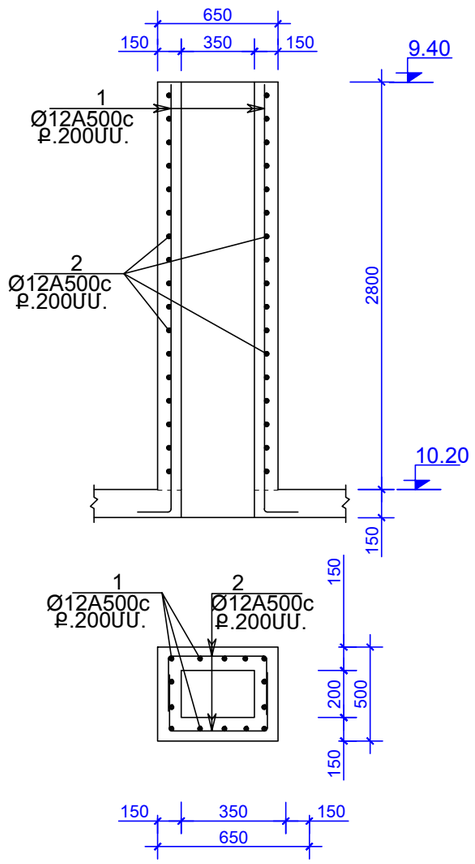

ՕԴԱՊՈԽՈՒԹՅԱՆ ՀՈՐԱՆ -2

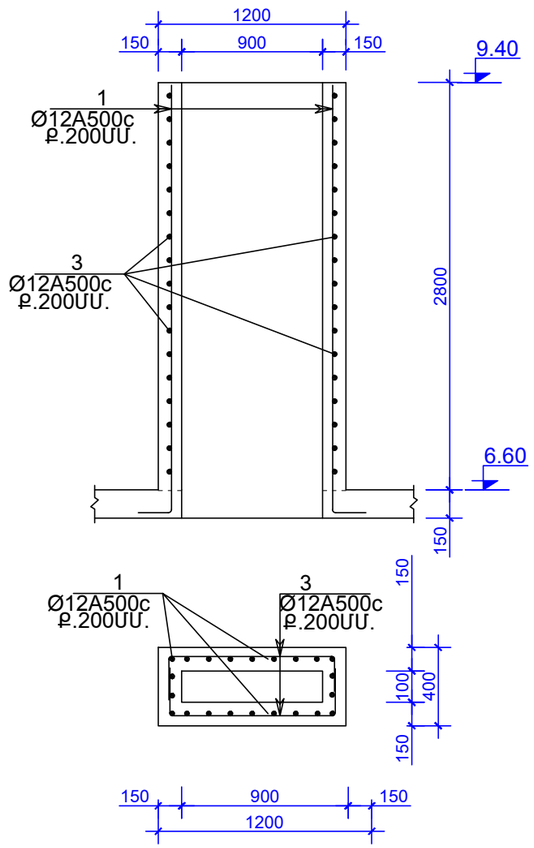

ՕԴԱՊՈԽՈՒԹՅԱՆ ՀՈՐԱՆ - 3

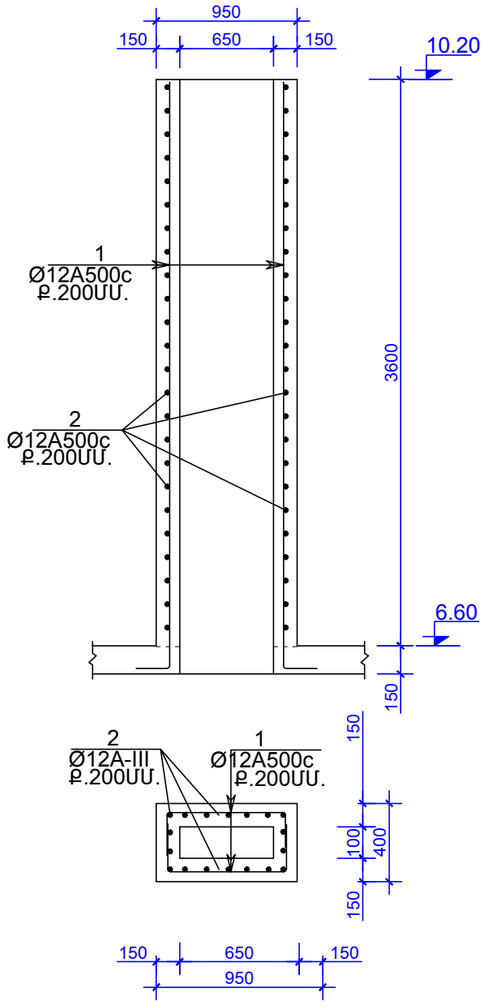

ՆՅՈՒԹԵՐԻ ԾԱԽՍԻ ՄԱՍՆԱԳԻՐ

ԴԻՐՔ	ՆՇԱՆԱԿՈՒՄ	ԱՆՎԱՆՈՒՄ	ՔԱՆԱԿ ՀԱՏ	ԷԼԵՄԵՆՏԻ ՔԱՇԸ	ԷԼԵՄ.ՔԱՇԸ ԿԳ	
	ՕԴԱՊՈԽՈՒԹՅԱՆ ՀՈՐԱՆ-1(2)					A500c 80x2=160
1		Φ12A500c L =3100 Մ.Մ.	14	2.80	40	
2		Φ12A500c L =1100 Մ.Մ.	40	1.00	40	
		ԲԵՏՈՆ B 20 V=1.00x2=2.00Մ³				
	ՕԴԱՊՈԽՈՒԹՅԱՆ ՀՈՐԱՆ-2(1)					A500c 128x2=256
1		Φ12A500c L =3100 Մ.Մ.	24	2.80	68	
3		Φ12A500c L =1550 Մ.Մ.	40	1.50	60	
		ԲԵՏՈՆ B 20 V=1.50x2=3.00Մ³				
	ՕԴԱՊՈԽՈՒԹՅԱՆ ՀՈՐԱՆ-3(8)					A500c 120x2=240
4		Φ12A500c L =3900 Մ.Մ.	18	3.50	63	
5		Φ12A500c L =1300 Մ.Մ.	50	1.20	60	
		ԲԵՏՈՆ B 20 V=1.50x2=3.00Մ³				

ԾԱՆՈԹՈՒԹՅՈՒՆ

1.ՕԴԱՓՈԽՈՒԹՅԱՆ ՀՈՐԱՆՆԵՐԸ ԻՐԱԿԱՆԱՑՎՈՒՄ ԵՆ ՄԻԱՁՈՒՅԼ ԵՐԿԱԹԲԵՏՈՆԻՑ B 20 ԹԵԹԵՎ ԲԵՏՈՆԻՑ ,ԾԱՎԱԼԱՅԻՆ ԿՇԻՌԸ՝ Y= 1600ԿԳ/Մ³:
2.ՕԴԱՓՈԽՈՒԹՅԱՆ ՀՈՐԱՆՆԵՐԻ ԱՄՐԱՆԱՎՈՐՄԱՆ ՈՒՂՂԱՁԻԳ ԱՄՐԱՆԱՅԻՆ ԵԼՈՒՍՏՆԵՐԸ ՏԵՂԱԴՆԵԼ և ԱՄՐԱԿԱՊԵԼ ԾԱԾԿԻ ՍԱԼԵՐՈՒՄ , ՆԱԽՔԱՆ ՆՐԱՆՑ ԲԵՏՈՆԱՑՈՒՄԸ :

ԿՈՆՍՏՐ.	ԿԱՐԱՊԵՏՅԱՆ Հ.		
ՆԱԽԱԳԾ.	ԱՏԱԼՅԱՆՑ Ա.		
ԱՄՍԱԹԻՎ	ԳՈՒՅՔԱՀԱՄԱՐ	ԱՐԽԻՎ N %	

ՊԱՏՎԵՐ	ԱԼԲՈՄ	ՄԱՍ
04-15	2	Կ

ՀՀ ՇԻՐԱԿԻ ՄԱՐԶԻ ՎԱՐԴԱՔԱՐԻ 100 ՏԵՂԱՆՈՑ ԴՊՐՈՑԻ ԿԱՌՈՒՑՄԱՆ ԱՇԽԱՏԱՆՔԱՅԻՆ ՆԱԽԱԳԻԾ

ՓՈՒԼ	ԹԵՐԹ	ԹԵՐԹԵՐ
Ա.Ն.	34	34

ՕԴԱՓՈԽՈՒԹՅԱՆ ՀՈՐԱՆՆԵՐ

« ԵՐԱՆԳ » ՍՊԸ